



GOA T0200

(GOA PM1, STRAIGHT EDGE, CLOSED KNOTS -EXT)

DISTRIBUTIE

RETAIL X'clusive collection

DESIGN

Vincent Dejonghe

LABEL

MOBITEC gelabeld product

TYPE

eetkamertafel, totale hoogte 76cm

BLAD

24mm dik massief houten tafelblad, verkrijgbaar in rustieke eik (W) met gevulde knoesten, met rechte kant.

VERLENGBLAD(EN)

Deze versie is altijd zonder verlengblad

POTEN

Metalen structuur met decoratieve houten inzet. De traversen zijn altijd in zwart (A01) gepoedercoat. De poten zijn verkrijgbaar in poederzwart (A01) of in ruw staal (A24).

De houten inzet is altijd in dezelfde soort en kleur als het tafelblad.

SPECIFIEKE KENMERKEN

Voor deze versie van de tafel heeft u de mogelijkheid om de tafelpoten op drie verschillende plaatsen te plaatsen.

VEILIGHEID

Onze tafels zijn zwaar en er zijn twee personen nodig om ze in elkaar te zetten of te verplaatsen.

AFMETINGEN (CM)

90x160 cm - 90x180 cm - 100x180 cm - 100x200 cm - 100x220 cm - 100x240 cm - 100x260 cm

GOA T0200

WELKE AFMEETING KIEZEN ?

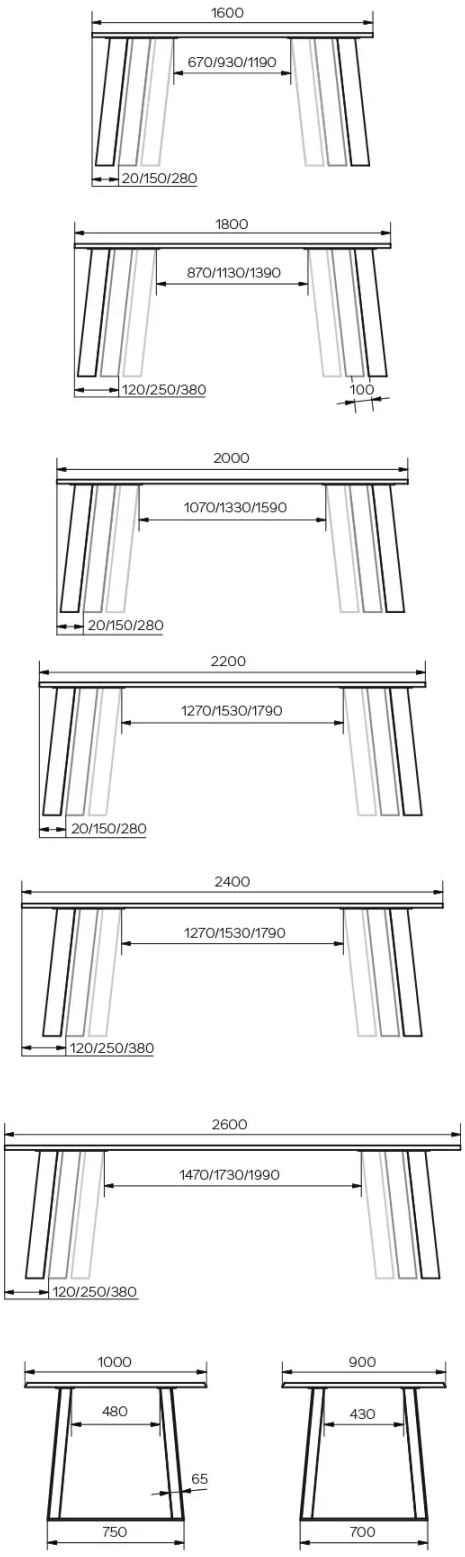

GEWICHT & VERPAKKING

Afmetingen: 100X260 cm
Aantal pakketten: 3
Brutogewicht: 89 kg
Verpakkingsvolume: 0,40 m³

Afmetingen: 100X240 cm
Aantal pakketten: 3
Brutogewicht: 85 kg
Verpakkingsvolume: 0,37 m³

Afmetingen: 100X220 cm
Aantal pakketten: 3
Brutogewicht: 82 kg
Verpakkingsvolume: 0,37 m³

Afmetingen: 100X200 cm
Aantal pakketten: 3
Brutogewicht: 79 kg
Verpakkingsvolume: 0,35 m³

Afmetingen: 100X180 cm
Aantal pakketten: 3
Brutogewicht: 75 kg
Verpakkingsvolume: 0,33 m³

Afmetingen: 90X180 cm
Aantal pakketten: 3
Brutogewicht: 72 kg
Verpakkingsvolume: 0,30 m³

Afmetingen: 90X160 cm
Aantal pakketten: 3
Brutogewicht: 69 kg
Verpakkingsvolume: 0,28 m³