GOA T0300

(GOA PM1, NATURAL EDGE, OPEN KNOTS - EXT)

COMMERCIALISATION

collection RETAIL X'clusive

DESIGN

Vincent Dejonghe

LABEL

produit labellisé MOBITEC

TYPE

table de salle à manger, hauteur totale de 76cm

PLATEAU

en bois massif de 24mm d'épaisseur, disponible en chêne (toujours sans nœuds) ou en chêne rustique (toujours avec les nœuds naturels ouverts), avec chant naturel

ALLONGE(S)

Cette version de la table est sans allonge

PIEDS

Structure métallique avec insert décoratif en bois. Les pieds sont disponibles en noir poudré (A01) ou en acier brut (A24).

L'insert en bois est toujours dans la même essence et teinte que le plateau.

PARTICULARITÉS

Pour cette version de la table, vous avez la possibilité de placer les pieds de la table à trois endroits différents.

SÉCURITÉ

Nos tables sont lourdes et nécessitent l'intervention de deux personnes lors du montage ou du déplacement.

DIMENSIONS (CM)

90x160 cm - 90x180 cm - 100x180 cm - 100x200 cm - 100x220 cm - 100x240 cm - 100x260 cm

GOA T0300

QUELLE TAILLE?

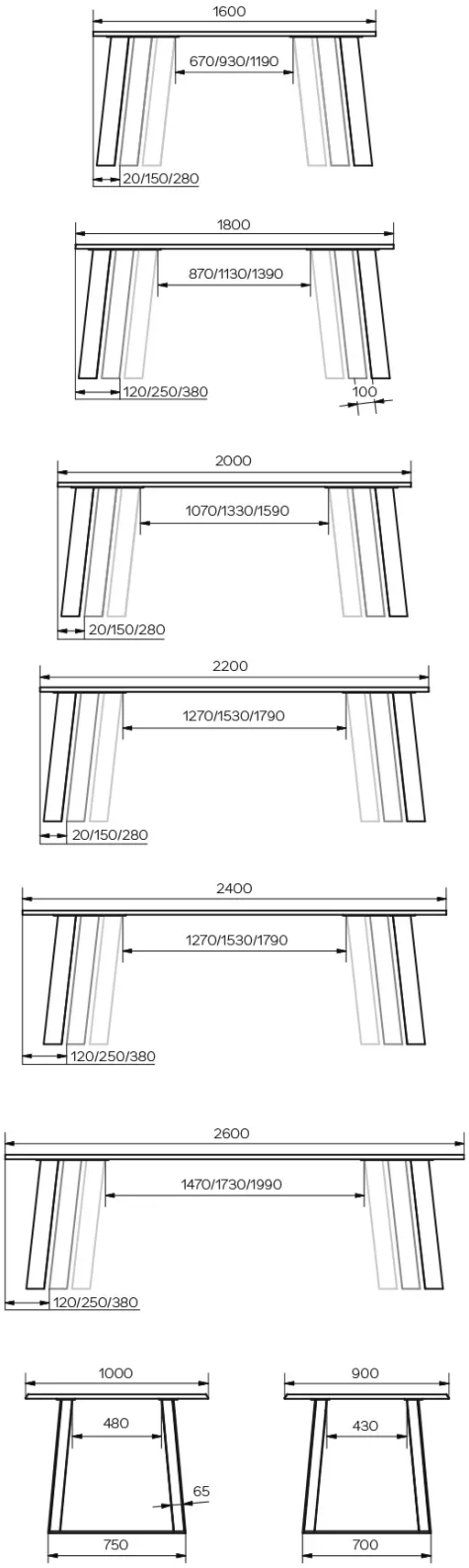

POIDS & COLISAGE

Dimensions: 100X260 cm
Nombre de colis: 3
Poids brut: 89 kg
Cubage: 0,40 m³

Dimensions: 100X240 cm
Nombre de colis: 3
Poids brut: 85 kg
Cubage: 0,39 m³

Dimensions: 100X220 cm
Nombre de colis: 3
Poids brut: 82 kg
Cubage: 0,37 m³

Dimensions: 100X200 cm
Nombre de colis: 3
Poids brut: 79 kg
Cubage: 0,35 m³

Dimensions: 100X180 cm
Nombre de colis: 3
Poids brut: 75 kg
Cubage: 0,33 m³

Dimensions: 90X180 cm
Nombre de colis: 3
Poids brut: 72 kg
Cubage: 0,30 m³

Dimensions: 90X160 cm
Nombre de colis: 3
Poids brut: 69 kg
Cubage: 0,28 m³