ALTERA T0501

(ALTERA PM +EXT. 1)

COMMERCIALISATION

Mobitec XCLUSIVE

DESIGN

Vincent Dejonghe

LABEL

Label Mobitec

TYPE

table de salle à manger, hauteur totale de 76cm

PLATEAU

Le plateau de table réalisé en panneau 3-plis de 20mm avec chant affiné est disponible en chêne (E) et en chêne rustique (W).
Peut être commandé au choix avec une largeur de lamelle standard (40-60mm) ou une largeur SELECT (90 - 100mm).

ALLONGE(S)

Différentes rallonges sont disponibles en fonction de la longueur du plateau de table.
Ext. 1 : rallonge de 80cm
Ext. 2 : 2x rallonges de 60cm
Ext. 3* : 1x 70cm + 2x rallonges de 49cm
*La version avec 3 rallonges dispose d'un pied intermédiaire supplémentaire.

PIEDS

PM – Pieds de table, traverses latérales et en bout de table en métal de la même couleur. Peinture disponible dans toutes les couleurs métalliques de la collection générale Mobitec (sauf A24).
Le cadre et la plinthe pour la mécanique (pour les tables extensibles) sont toujours dans la même couleur.

PARTICULARITÉS

Table sans rallonge disponible avec Top Access. Goulotte à câbles noire (120 cm de long) avec perforation pour le bloc multiprises Bachmann STEPS. Couvercle en bois pouvant être placé des deux côtés.
Pour des raisons techniques, la position du Top Access est prédéfinie et ne peut donc pas être choisie librement.

SÉCURITÉ

Les tables avec système d'extension nécessitent la présence de deux personnes lors du montage. Lors de l'utilisation du système d'extension, suivez le mode d'emploi afin d'éviter tout accident.

DIMENSIONS (CM)

90x140+80 cm - 90x160+80 cm - 90x180+80 cm - 100x180+80 cm

ALTERA T0501

QUELLE TAILLE?

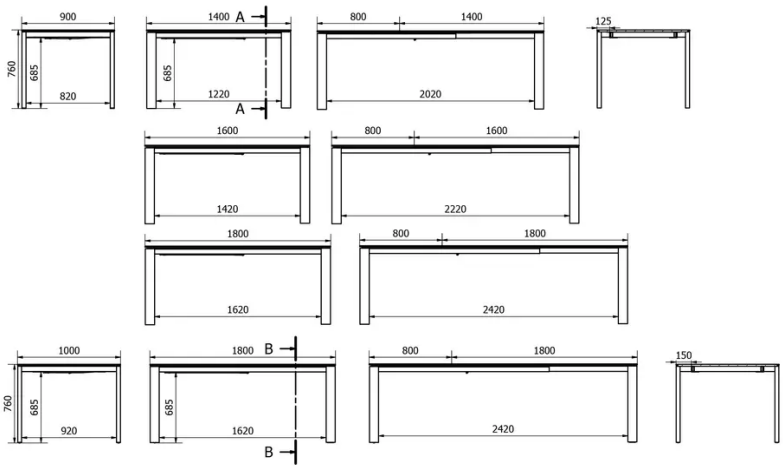

POIDS & COLISAGE

Dimensions: 90X140 + 1 allonge de 80 cm
Nombre de colis: 4
Poids brut: 73 kg
Cubage: 0,28 m³

Dimensions: 90X160 + 1 allonge de 80 cm
Nombre de colis: 4
Poids brut: 78 kg
Cubage: 0,31 m³

Dimensions: 90X180 + 1 allonge de 80 cm
Nombre de colis: 4
Poids brut: 81 kg
Cubage: 0,31 m³

Dimensions: 100X180 + 1 allonge de 80 cm
Nombre de colis: 4
Poids brut: 86 kg
Cubage: 0,36 m³