TRAVA T2900

(TRAVA MEET I-05 -TOP H95)

VERTRIEB

CONTRACT general

DESIGN

Vincent Dejonghe

LABEL

MOBITEC gelabeltes Produkt

TYP

Versammlungstisch, Gesamthöhe 95cm.

PLATTE

30mm MDF-platte, mit Schweizer Kante, belegt mit einem 0.9mm Furnier in "Fenix".

Die Lackierung der Tischkante sowie der Unterseite der Tischplatte ist farblich abgestimmt auf das ‚Fenix".

VERLÄNGERUNG(EN)

Diese Version ist immer ohne Verlängerung.

FÜSSE

Je nach Tischgröße, sind 2 verschiedene Tischbeine erhältlich.

Sind jeweils aus massiver Eiche gefertigt und mit verstellbaren WAGNER® Gleitern versehen.

Metallverstrebungen aus Ø12mm Rundeisen. Die Farbe des Metalls ist frei wählbar aus den Mobitec Metall-Farben.

BESONDERHEITEN

Aus technischen Gründen können die Tischplatten sich aus mehreren Einzelelementen zusammensetzen, welche unter-einander befestigt werden.

Je nach Tischgröße können dies 2, 4 oder 6 Einzelelemente sein.

Wenn eine Tischplatte sich aus mehreren Einzelelementen zusammensetzt, werden diese an der Unterseite der Tischplatte miteinander verschraubt.

SICHERHEIT

Unsere Tische sind schwer und erfordern beim Aufbau oder Transport zwei Personen.

ABMESSUNGEN (CM)

100x140 - 100x180 - 100x220 - 100x260 - 100x300 - 100x380 - 100x455 - 100x530 - 100x605 - 100x680 - 100x755cm

TRAVA T2900

WELCHE GRÖSSE?

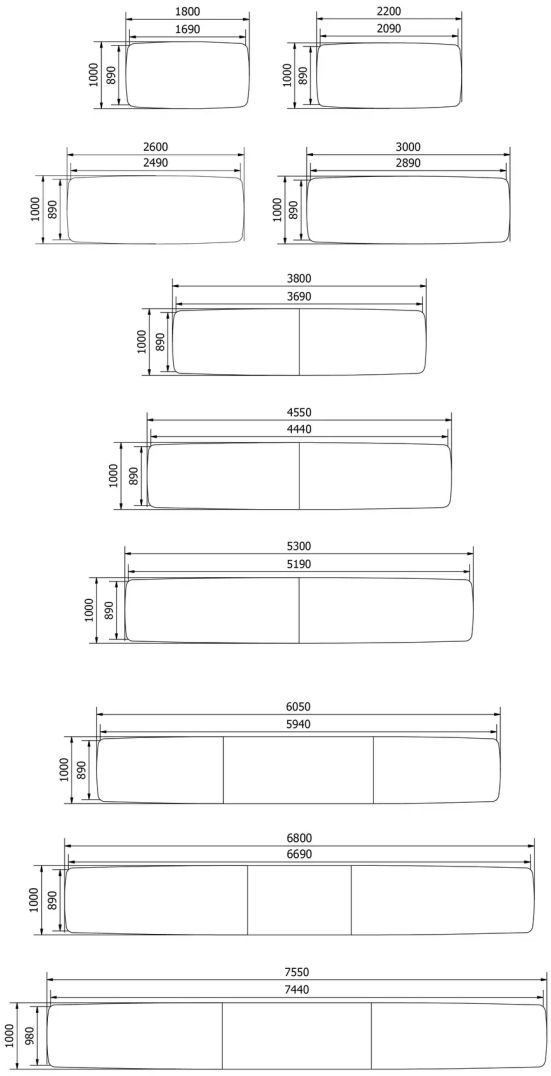

GEWICHT & VERPACKUNG

Verpackungsinformationen auf Anfrage:
✉ info@mobitec.be
📞 +32 87 59 69 69