PAMP T0700

(PAMP TABLE 45X45CM PM)

VERTRIEB

CONTRACT general und RETAIL X'clusive Kollektion

DESIGN

Maria Bubuioc

LABEL

MOBITEC gelabeltes Produkt

TYP

Beistelltisch, Wohnzimmertisch, Gesamthöhe 40cm

PLATTE

30 mm Massivholz. Erhältlich in den gewohnten Holzarten und Beiztönen: Buche (P/M), Eiche (E), Wildeiche (W) und Nussbaum (N).

VERLÄNGERUNG(EN)

Diese Version ist immer ohne Verlängerung

FÜSSE

in Metall, die Farbe ist frei wählbar

BESONDERHEITEN

-

SICHERHEIT

Unsere Tische sind schwer und erfordern beim Aufbau oder Transport zwei Personen.

ABMESSUNGEN (CM)

45x45cm

PAMP T0700

WELCHE GRÖSSE?

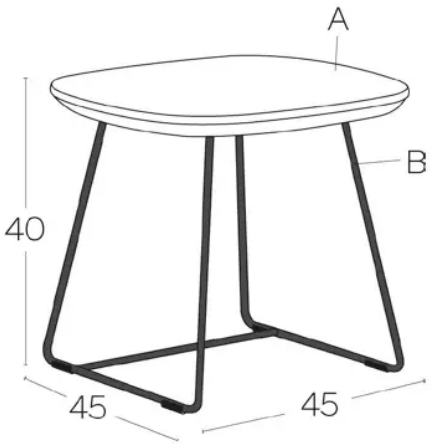

45x45x40 cm

GEWICHT & VERPACKUNG