JAPURA T0501

(JAPURA BEVELED EDGE PM2 +EXT + WOODEN INLET)

VERTRIEB

Retail X'clusive Colletion

DESIGN

Vincent Dejonghe

LABEL

Mobitec Label

TYP

PLATTE

Die Platte besteht aus 30mm starkem Massivholz, erhältlich in Eiche (E) oder Wildeiche (W), mit abgeschrägter Kante.

Wildeiche ist wahlweise mit offenen oder geschlossenen Astlöchern verfügbar.

VERLÄNGERUNG(EN)

100cm Verlängerung

FÜSSE

Die Zargen sind immer schwarz. Tischfüße sind in allen Farben unserer allgemeinen Metallkollektion erhältlich (außer A24). Der Farbton der Holzapplikation kann frei gewählt werden, wird aber immer in Eiche geliefert.

SICHERHEIT

Tische mit Auszugssystem erfordern bei der Montage zwei Personen. Befolgen Sie bei der Verwendung des Ausziehsystems die Gebrauchsanweisung, um Unfälle zu vermeiden.

ABMESSUNGEN (CM)

90x160/260 - 90x180/280 - 100x180/280 - 100x200/300 - 100x220/320

JAPURA T0501

WELCHE GRÖSSE?

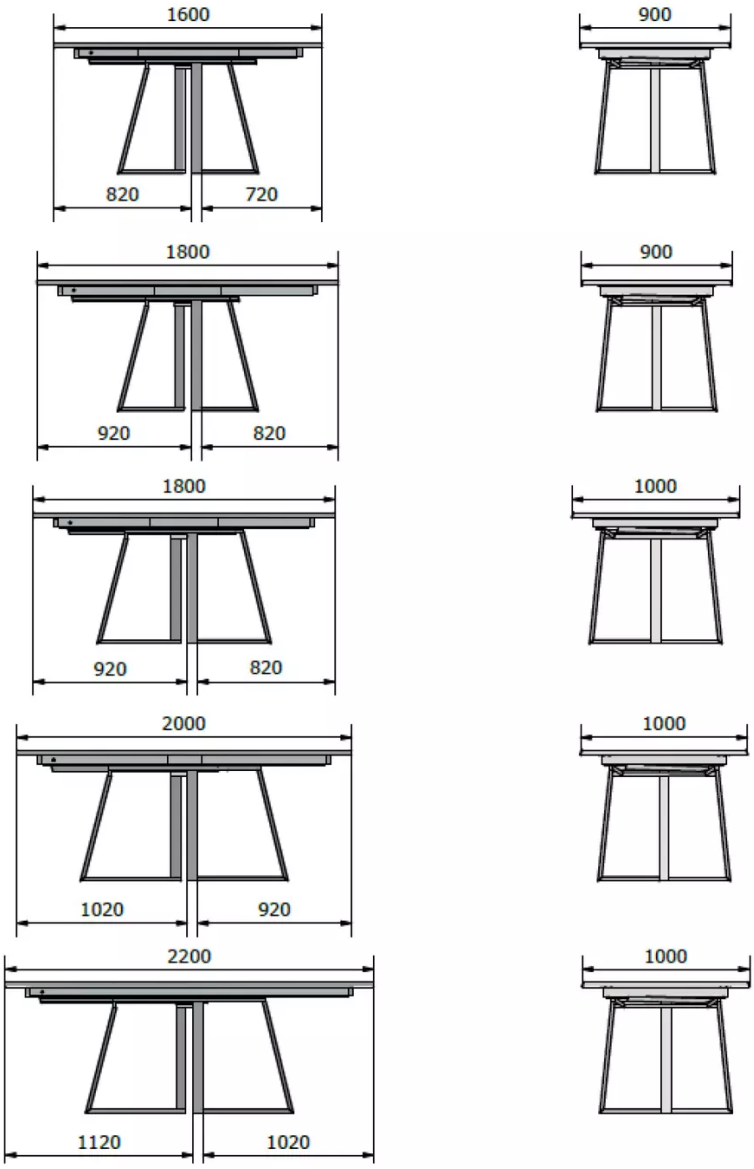

GEWICHT & VERPACKUNG

Abmessung: 90X160 + 1 Verlängerung von 100 cm
Anzahl Pakete: 3
Brutto Gewicht: 105 kg
Packvolumen: 0,72 m³

Abmessung: 90X180 + 1 Verlängerung von 100 cm
Anzahl Pakete: 3
Brutto Gewicht: 109 kg
Packvolumen: 0,86 m³

Abmessung: 100X180 + 1 Verlängerung von 100 cm
Anzahl Pakete: 3
Brutto Gewicht: 113 kg
Packvolumen: 0,92 m³

Abmessung: 100X200 + 1 Verlängerung von 100 cm
Anzahl Pakete: 3
Brutto Gewicht: 115 kg
Packvolumen: 1,06 m³

Abmessung: 100X220 + 1 Verlängerung von 100 cm
Anzahl Pakete: 3
Brutto Gewicht: 119 kg
Packvolumen: 1,21 m³