# ALTERA T0801

(ALTERA PB+ EXT. 1)

**VERTRIEB**

Mobitec XCLUSIVE

**DESIGN**

Vincent Dejonghe

**LABEL**

Mobitec Label

**TYP**

Esszimmertisch, Gesamthöhe 76cm

**PLATTE**

Die Tischplatte mit Stufenkante ist aus einer 20mm 3-Schichtplatte in Eiche (E) und Wildeiche (W) verfügbar. Wahlweise mit Standard Lamellenbreite (40-60mm) oder SELECT-Breite (90 - 100mm) bestellbar.

**VERLÄNGERUNG(EN)**

Je nach Länge der Tischplatte sind unterschiedliche Verlängerungen verfügbar.
Ext. 1: 80cm Verlängerung
Ext. 2: 2x 60cm Verlängerungen
Ext. 3: 1x 70cm + 2x 49cm Verlängerungen
Bei der Version mit 3 Verlängerungen ist ein zusätzlicher Zwischenfuß vorhanden.

**FÜSSE**

PB - Tischfuß aus Metall mit Holz ummantelt. Kopf- und Seitenzargen aus Metall mit Holzblende. In allen Eiche Farbtönen der allgemeinen Mobitec Kollektion erhältlich. Auszugsrahmen der Mechanik bei Auszugtischen immer schwarz. Nur im ausgezogenen Zustand sichtbar.

**SICHERHEIT**

Tische mit Auszugssystem erfordern bei der Montage zwei Personen. Befolgen Sie bei der Verwendung des Ausziehsystems die Gebrauchsanweisung, um Unfälle zu vermeiden.

**ABMESSUNGEN (CM)**

90x140+80 cm - 90x160+80 cm - 90x180+80 cm - 100x180+80 cm

# ALTERA T0801

## WELCHE GRÖSSE?

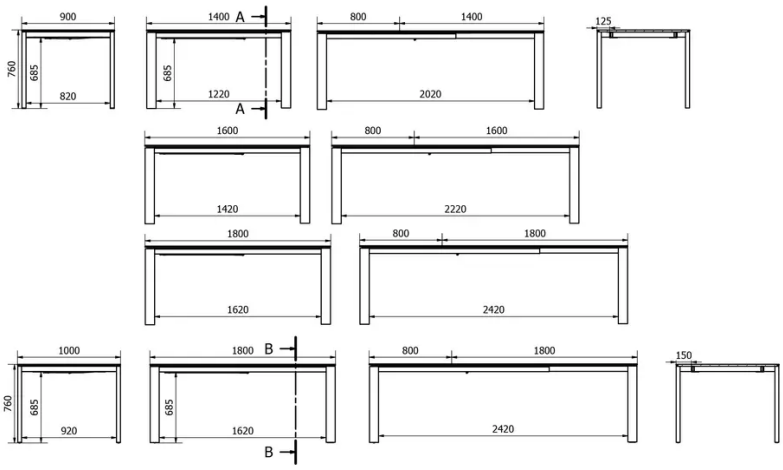


### GEWICHT & VERPACKUNG

*Abmessung: 90X140 + 1 Verlängerung von 80 cm*
Anzahl Pakete: 4
Brutto Gewicht: 73 kg
Packvolumen: 0,28 m³

*Abmessung: 90X160 + 1 Verlängerung von 80 cm*
Anzahl Pakete: 4
Brutto Gewicht: 78 kg
Packvolumen: 0,31 m³

*Abmessung: 100X180 + 1 Verlängerung von 80 cm*
Anzahl Pakete: 4
Brutto Gewicht: 86 kg
Packvolumen: 0,36 m³