ALTERA T0501

(ALTERA PM +EXT. 1)

VERTRIEB

Mobitec XCLUSIVE

DESIGN

Vincent Dejonghe

LABEL

Mobitec Label

TYP

Esszimmertisch, Gesamthöhe 76cm

PLATTE

Die Tischplatte mit Stufenkante ist aus einer 20mm 3-Schichtplatte in Eiche (E) und Wildeiche (W) verfügbar. Wahlweise mit Standard Lamellenbreite (40-60mm) oder SELECT-Breite (90 - 100mm) bestellbar.

VERLÄNGERUNG(EN)

Je nach Länge der Tischplatte sind unterschiedliche Verlängerungen verfügbar.
Ext. 1: 80cm Verlängerung
Ext. 2: 2x 60cm Verlängerungen
Ext. 3: 1x 70cm + 2x 49cm Verlängerungen
Bei der Version mit 3 Verlängerungen ist ein zusätzlicher Zwischenfuß vorhanden.

FÜSSE

PM - Tischfuß, Kopf- und Seitenzargen aus Metall und in gleicher Farbe. Lackierung in allen Metall-Farben der allgemeinen Mobitec Kollektion möglich (außer A24). Rahmen und Blende für Mechanik (bei Auszugtischen) immer in derselben Farbe.

BESONDERHEITEN

Tisch ohne Auszug mit Top Access verfügbar. Schwarze Kabelwanne (120cm lang) mit Lochbohrung für Bachmann STEPS Steckerleiste. Holzdeckel beidseitig aufstellbar. Aus technischen Gründen ist die Position des Top Access vorgegeben und somit nicht frei wählbar.

SICHERHEIT

Tische mit Auszugssystem erfordern bei der Montage zwei Personen. Befolgen Sie bei der Verwendung des Ausziehsystems die Gebrauchsanweisung, um Unfälle zu vermeiden.

ABMESSUNGEN (CM)

90x140+80 cm - 90x160+80 cm - 90x180+80 cm - 100x180+80 cm

ALTERA T0501

WELCHE GRÖSSE?

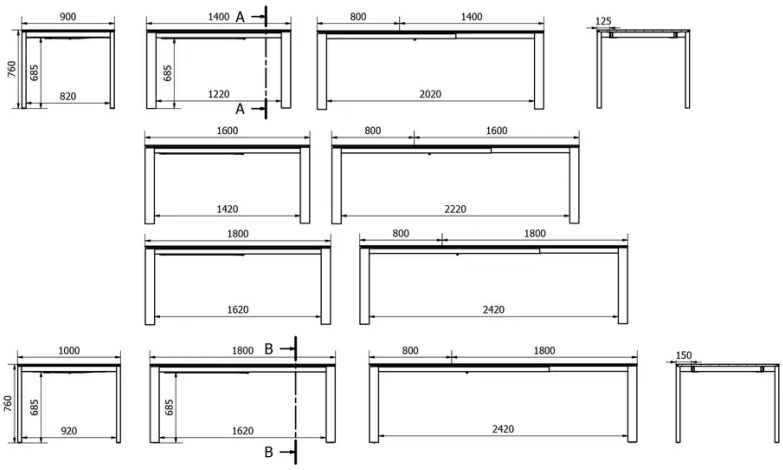

GEWICHT & VERPACKUNG

Abmessung: 90X140 + 1 Verlängerung von 80 cm
Anzahl Pakete: 4
Brutto Gewicht: 73 kg
Packvolumen: 0,28 m³

Abmessung: 90X160 + 1 Verlängerung von 80 cm
Anzahl Pakete: 4
Brutto Gewicht: 78 kg
Packvolumen: 0,31 m³

Abmessung: 90X180 + 1 Verlängerung von 80 cm
Anzahl Pakete: 4
Brutto Gewicht: 81 kg
Packvolumen: 0,31 m³

Abmessung: 100X180 + 1 Verlängerung von 80 cm
Anzahl Pakete: 4
Brutto Gewicht: 86 kg
Packvolumen: 0,36 m³